swiss bed concept

MONTAGEANLEITUNG
NOTICE DE MONTAGE
ASSEMBLY INSTRUCTION
ISTRUZIONE DI MONTAGGIO

HASENA
the dream factory

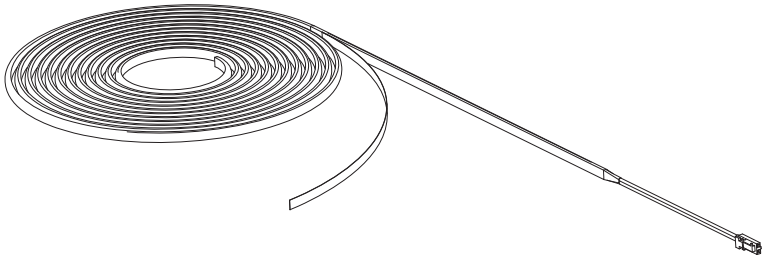

Die Lampe Julian enthält eine Lichtquelle der Energieeffizienzklasse E.

La lampe Julian contient une source lumineuse de classe énergétique E.

The Juliana lamp contains a light source of energy efficiency class E.

La lampada Julian contiene una sorgente luminosa di classe di efficienza energetica E.

Achtung
Die Montageanleitung beachten und sorgfältig aufbewahren.
Nur zur Verwendung im Innenbereich und in trockenen Räumen.
Leuchte erst am Strom anschliessen, wenn die Lampe installiert ist.
Bei beschädigter Netzzuleitung die Leuchte nicht mehr betreiben.
Die Leuchte ist ein elektrisches Betriebsmittel; Kinder bitte fernhalten.
Lichtquelle nicht mit brennbaren Gegenständen abdecken.

Attention
Please follow assembly instruction and keep instruction carefully.
Use inside and in dry rooms only.
Please make sure that lights are only be connected to current after the lamps are installed.
If mains connection is damaged please do not use light anymore.
Lights are electrical operational tools. Please keep away from children.
Please do not cover lights with inflammable things.

Attention
Lire attentivement la notice de montage et la garder soigneusement.
Ces lampes sont destinées à un usage strictement intérieur et dans un endroit sec.
Brancher les lampes au courant électrique uniquement après leur montage.
Si l'installation électrique est défectueuse, débrancher les lampes.
Les lampes sont des produits électriques. Tenir les enfants à l'écart.
Ne pas couvrir les lampes avec des produits inflammables.

Attenzione
Leggere attentamente l'istruzione di montaggio e conservare accuratamente.
Lampada da usare strettamente per interni in luogo asciutto.
Collegare la lampada direttamente dopo l'installazione.
Se impianto elettrico è difettoso non adoperare la lampada.
La lampada è un prodotto elettrico, tenere lontano dai bambini.
Non coprire la lampada con oggetti infiammabili.

Benötigte Werkzeuge – Outils Nécessaires – Tools Required – Attrezzi Necessari

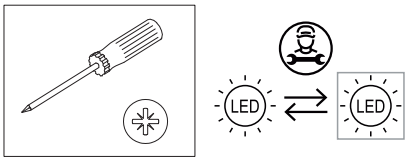

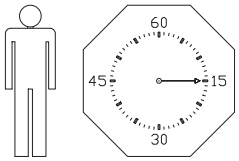

19.06.2026

660.01514

A x1

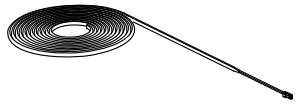

B x2

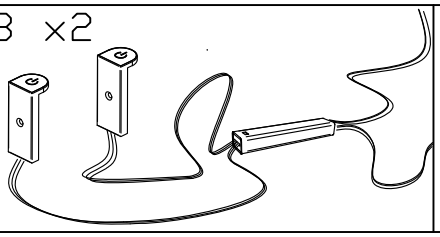

C x1

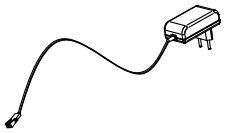

D x2

Ø3.5x20

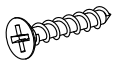

631.30000

1.

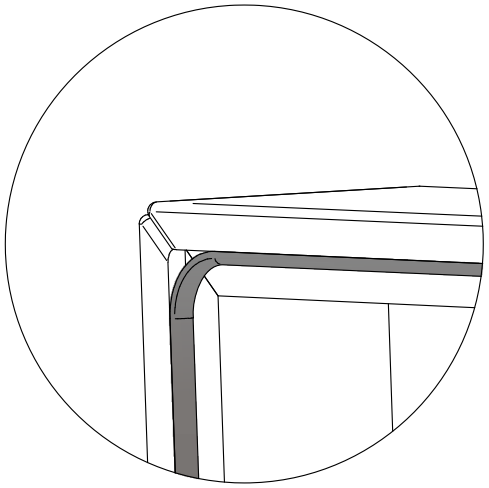

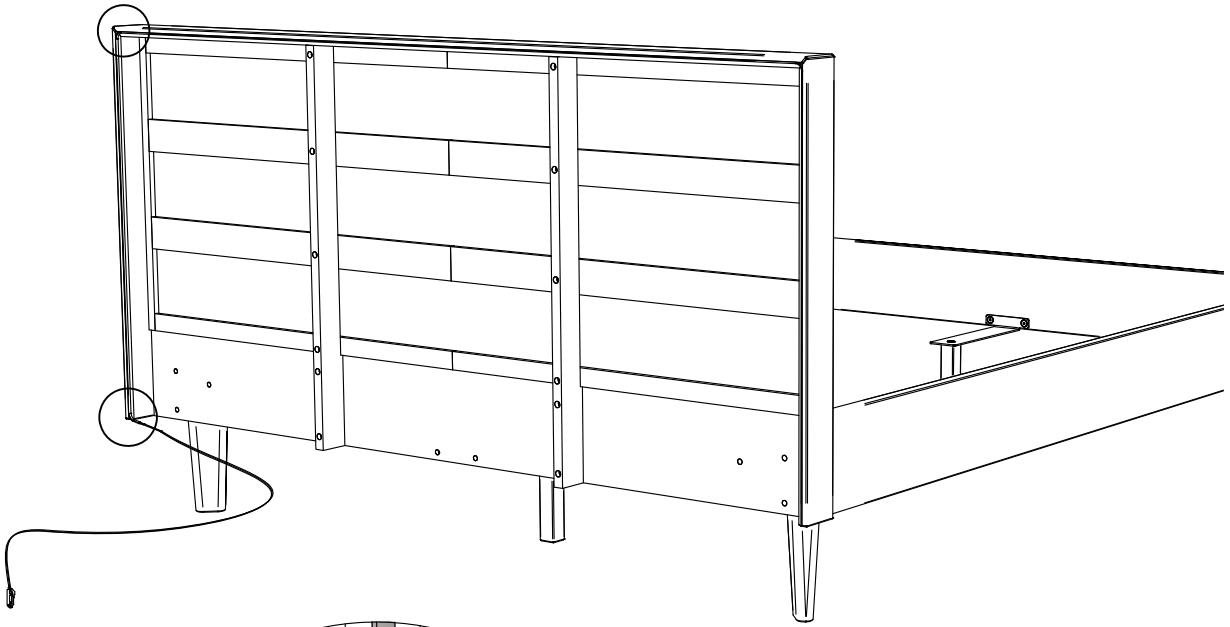

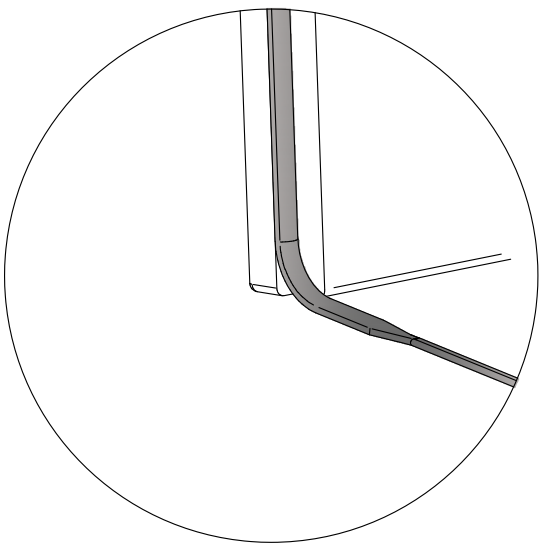

660.01514

2.

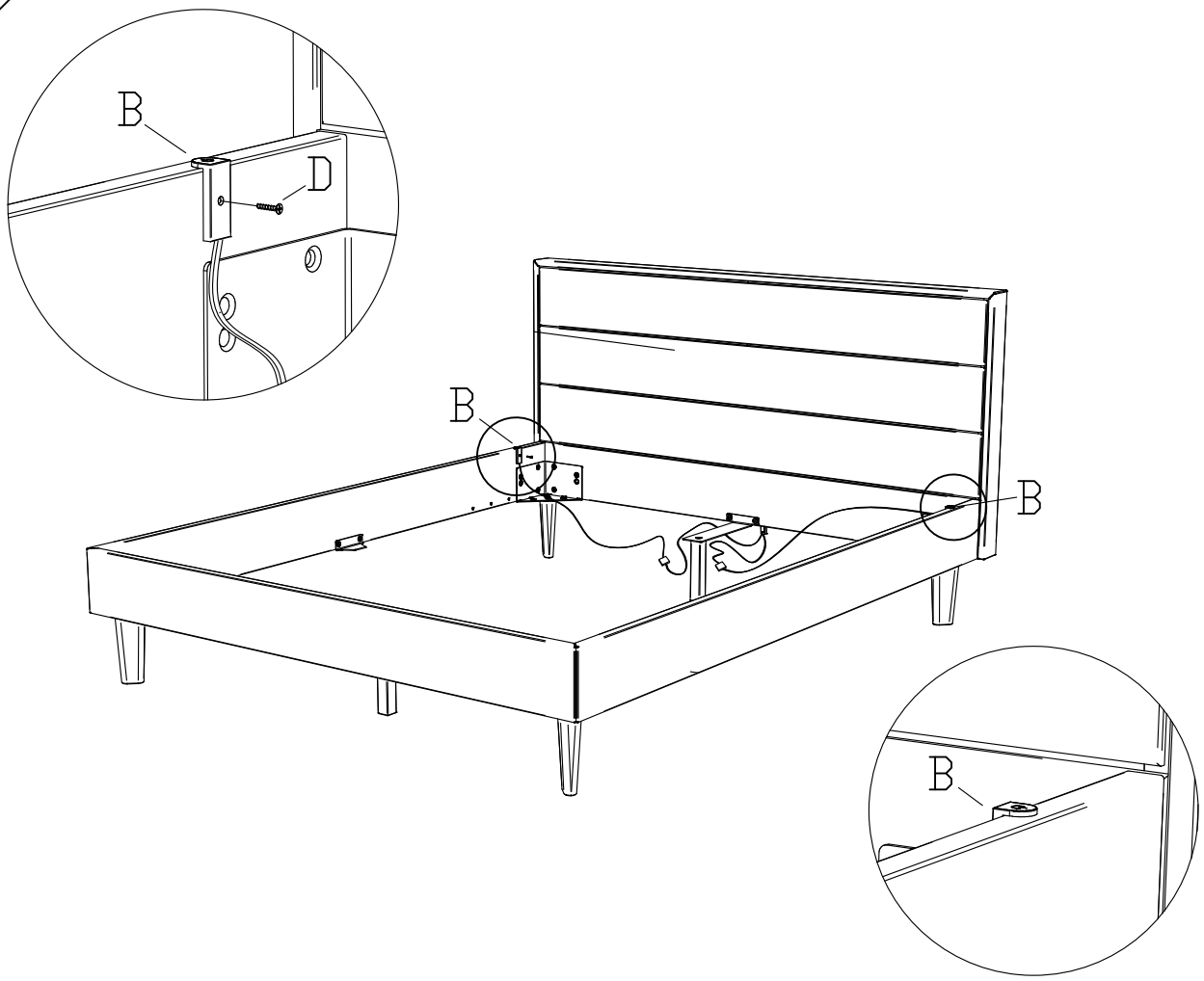

3.

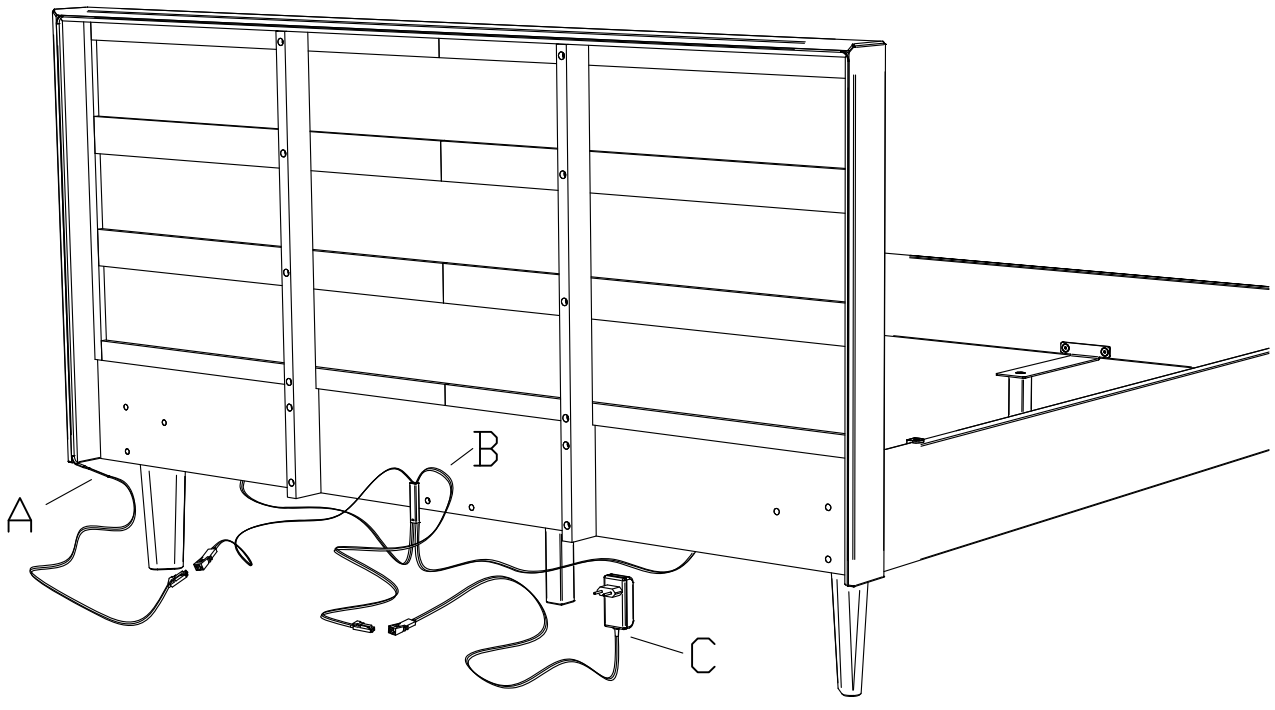

660.01514

4.

Länge/Postion LED-Stripe
Longueur / Position du ruban LED
Length / Position of the LED strip
Lunghezza / Posizione della striscia LED

Breite / Largeur / width / Larghezza 140
LED-Stripe auf Länge zuschneiden
Couper la bande LED à la longueur souhaitée
Cut LED strip to length
Tagliare la striscia LED alla lunghezza desiderata

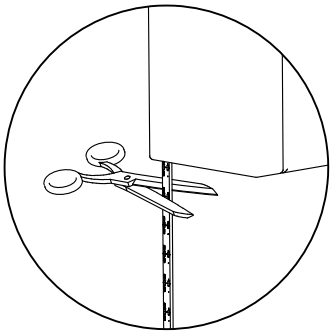

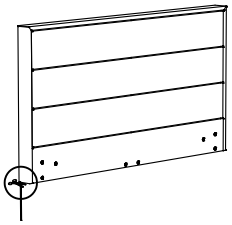

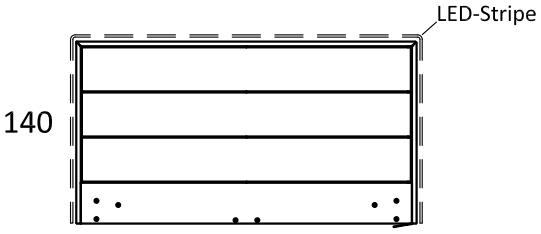

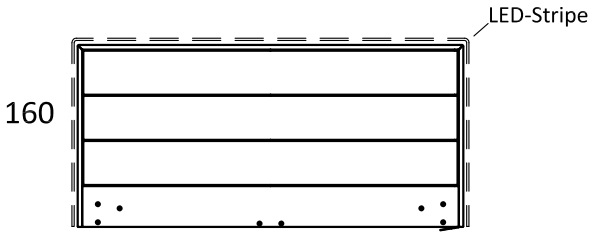

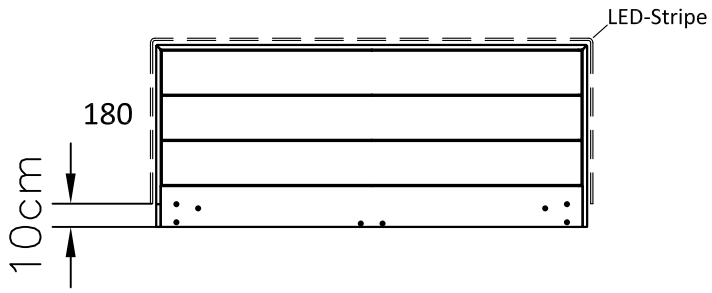

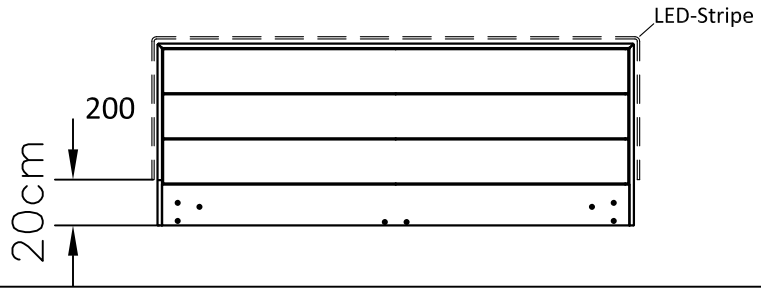

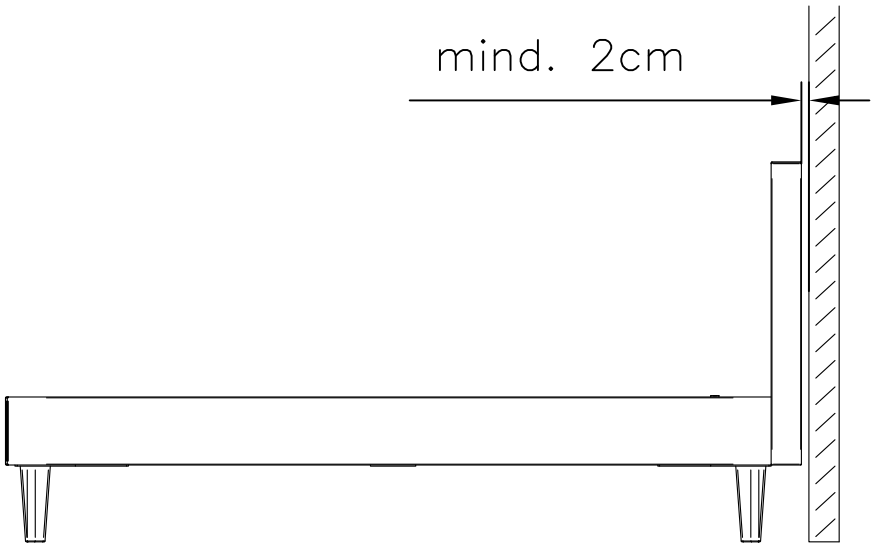

660.01514