swiss bed concept

MONTAGEANLEITUNG
NOTICE DE MONTAGE
ASSEMBLY INSTRUCTION
ISTRUZIONE DI MONTAGGIO

HASENA
the dream factory

2

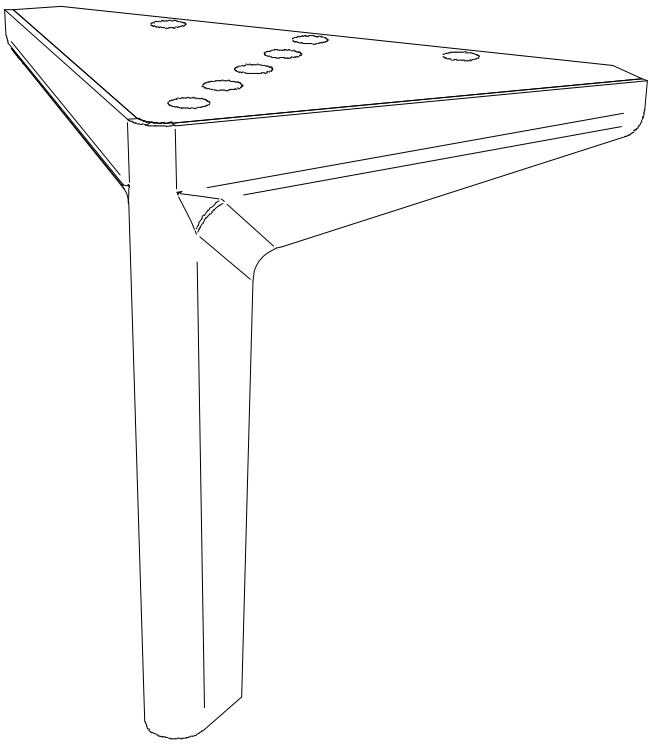

Zur Montage des Hasena-Bettes sind die Beschläge im Rahmen- und Fusspaket.
Beginnen Sie mit der Montageanleitung (1)

Pour l'assemblage du lit Hasena, utiliser la visserie dans le colis du cadre et celui des pieds.
Commencez avec la notice de montage (1)

To assemble the Hasena bed the fittings are in the frame- and feet package.
Start with the assembly instruction (1)

Per il montaggio dei letti Hasena troverete la ferramenta nel telaio e nel pacchetto piedi.
Cominciare con l'istruzione di montaggio (1)

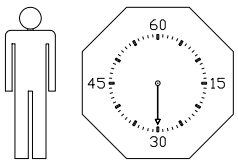

A ×4



D ×8

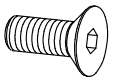

631.872

1.

Version 4

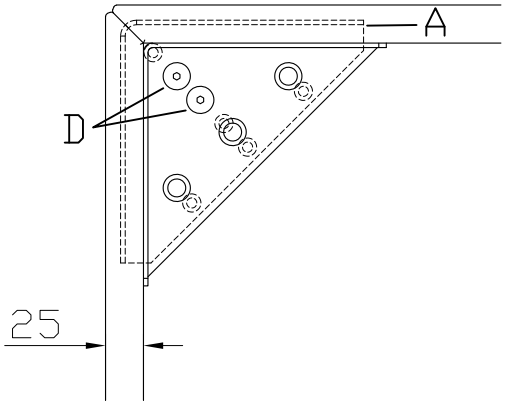

Version 3

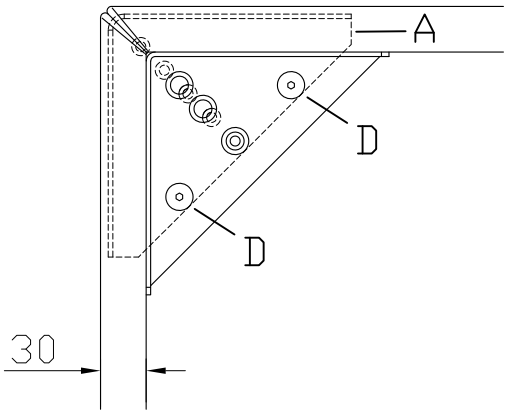

Version 2

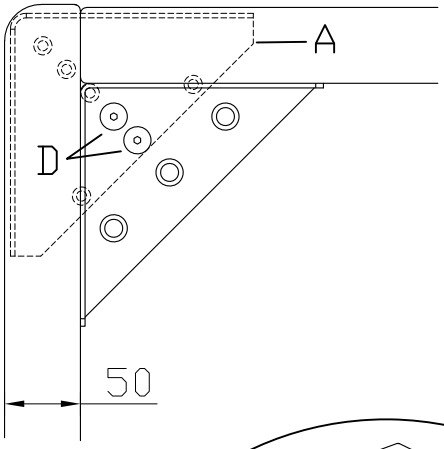

Version 1

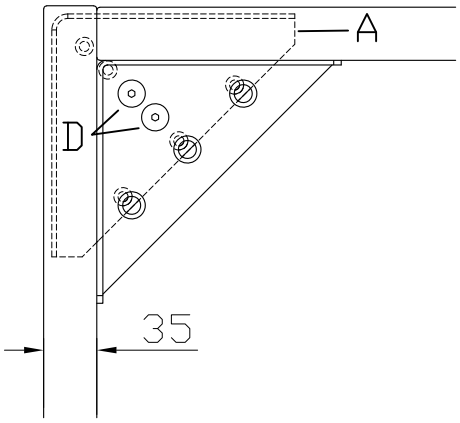

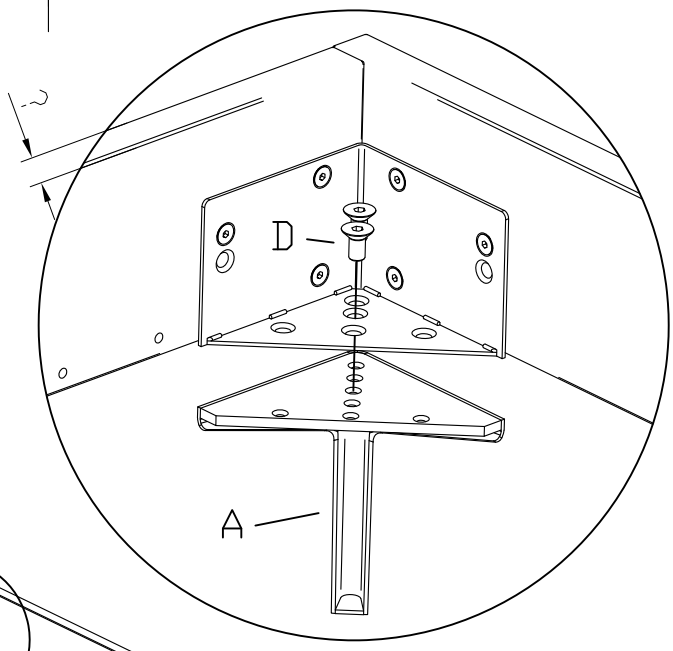

Version 1

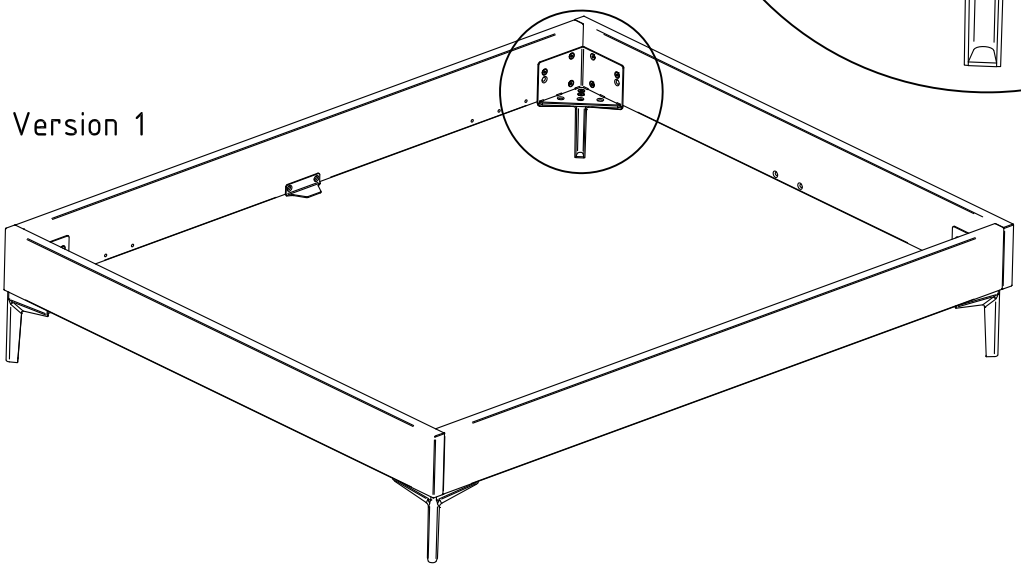

660.01450

zusätzlich bei Breiten ab 160cm
additional for widths from 160cm
à partir des dimensions 160cm
a partire della misura 160cm

H x2

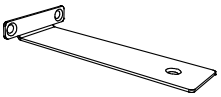

790.023

I x2

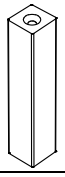

D x6

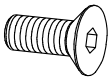

631.872

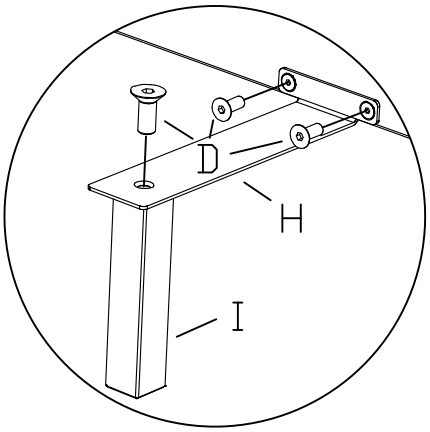

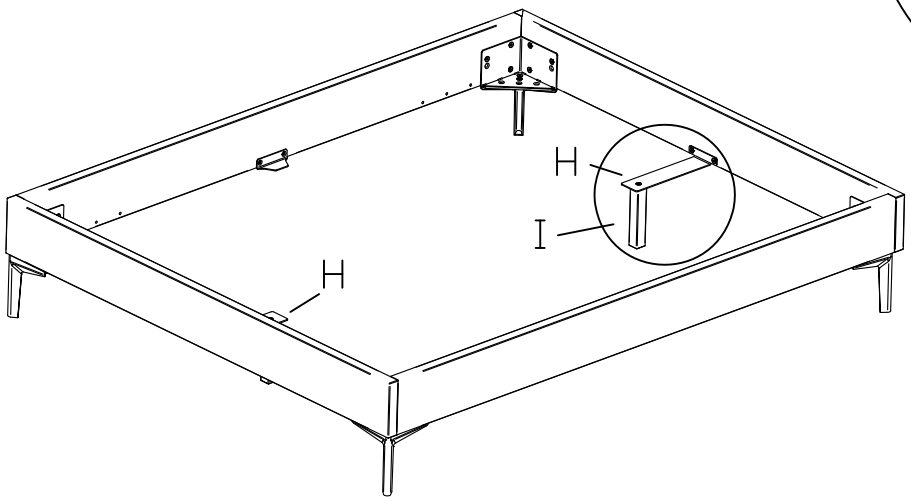

zusätzlich bei Fusshöhe 25
additional for foot height 25
en plus pour le hauteur de pied 25
supporti addizionali per piedi di 25

25cm = 5cm Adapter



793.290

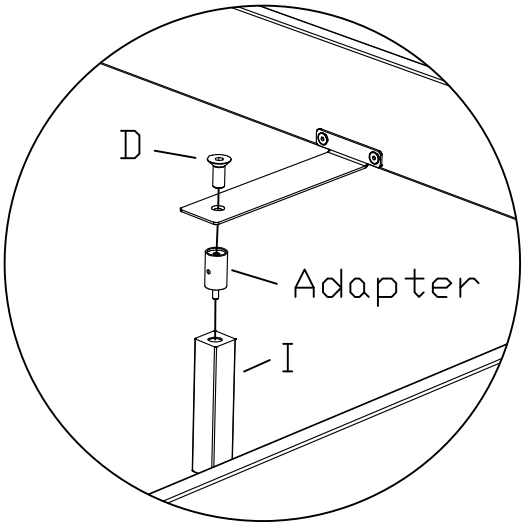

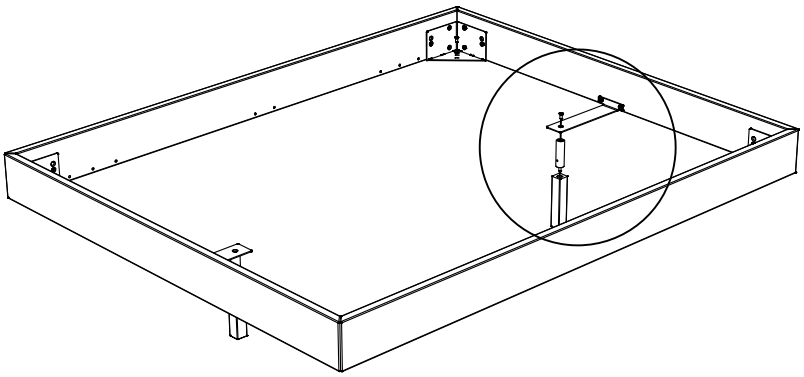

660.01450