4life

Classic line

Programm 040

Frontdekore

Nr. 777 Cosmos grey matt

Nr. 764 Steingrau matt

Nr. 793 Edelweiß matt

Nr. 686 Anthrazit hgl.

Nr. 722 Polarweiß hgl.

Nr. 755 Hacienda Schwarz

Nr. 769 Hacienda Grau

Nr. 792 Ulme Nachbildung

Nr. 784 Eiche hell Nachbildung

Nr. 785 Eiche natur Nachbildung

Nr. 786 Eiche Trüffel

Nr. 794 Eiche Sand

Nr. 680 Charleston Eiche

Korpusdekore

*** Hochglanz Korpus gegen Aufpreis**

Nr. 177
Cosmos grey matt

Nr. 164
Steingrau matt

Nr. 101
Weiß

***Nr. 121**
Anthrazit hgl.

***Nr. 161**
Weiß hgl.

Nr. 155
Hacienda Schwarz

Nr. 169
Hacienda Grau

Nr. 192
Ulme Nachbildung

Nr. 184
Eiche hell Nachbildung

Nr. 185
Eiche natur Nachbildung

Nr. 186
Eiche Trüffel

Nr. 194
Eiche Sand

Nr. 180
Charleston Eiche

Waschtischfarben

Mineralguss-Möbelwaschtische

Nr. 1
Weiß

Nr. 21
Weiß

evermite®
kratzunempfindlich und pflegeleicht

Glas-Möbelwaschtische

Nr. 82
Optiwhite

Nr. 83
Quarzitgrau

Technik

Auszüge und Schubkästen

Nr. 554
Premium-Technik mit Dämpfung

Türen mit integriertem Dämpfungssystem

Griffvariante

Nr. 290 Stangengriff chrom

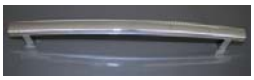

Griffbohrung bei geraden Fronten: 96 mm / 384 mm

Spiegelschränke

Serie A

Serie B

Alle Angaben unverbindlich und freibleibend. Fehler, Irrtümer und Änderungen vorbehalten.

Bitte beachten Sie die Gewährleistungs-, Montage- und Pflegehinweise, sowie die Gütevereinbarungen zu Anfang des Verkaufhandbuches.

Programm 040 - Typenliste

Tiefenangabe entspricht der Korpustiefe

Spiegelschränke
Serie A

		Tiefe in mm	Breite in mm	Höhe in mm	Artikelnummer			Anschlag		Aufpreis Hoch-glanz Korpus
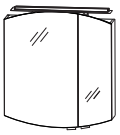 Abb. = links inkl. Griffblöcke	**Spiegelschrank** 2 Doppelspiegeltüren mit Facettenschliff oben und unten gerundet 1 LED-Aufbauleuchte 8,5 Watt / Converter 15 Watt Energieeffizienzklasse: A 2 Glasfachböden 1 Schalter-Steckdosen-Element Türbreiten: 446 mm / 246 mm Optionales Zubehör: LED-Waschplatzbeleuchtung Sensor für Emotion-Beleuchtung	150	700	700	**S 2 A**	**4 3 7 0**	**S 9**	L/R		
					P Z	1 0 6 3	6 0			
					P Z	1 0 2 0	1			
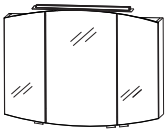 inkl. Griffblöcke	**Spiegelschrank** 3 Doppelspiegeltüren mit Facettenschliff oben und unten gerundet 1 LED-Aufbauleuchte 8,5 Watt / Converter 15 Watt Energieeffizienzklasse: A 2 Mittelwände 6 Glasfachböden 1 Schalter-Steckdosen-Element Türbreiten: 238 mm / 412 mm / 238 mm Optionales Zubehör: LED-Waschplatzbeleuchtung Sensor für Emotion-Beleuchtung	150	900	700	**S 2 A**	**4 3 9 0**	**S 9**			
					P Z	1 0 6 3	9 0			
					P Z	1 0 2 0	1			
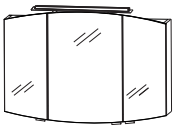 inkl. Griffblöcke	**Spiegelschrank** 3 Doppelspiegeltüren mit Facettenschliff oben und unten gerundet 1 LED-Aufbauleuchte 13,2 Watt / Converter 30 Watt Energieeffizienzklasse: A 2 Mittelwände 6 Glasfachböden 1 Schalter-Steckdosen-Element Türbreiten: 388 mm / 412 mm / 388 mm Optionales Zubehör: LED-Waschplatzbeleuchtung Sensor für Emotion-Beleuchtung	150	1200	700	**S 2 A**	**4 3 1 2**	**S 9**			
					P Z	1 0 6 3	1 2			
					P Z	1 0 2 0	1			
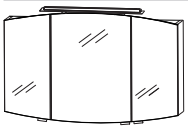 inkl. Griffblöcke	**Spiegelschrank** 3 Doppelspiegeltüren mit Facettenschliff oben und unten gerundet 1 LED-Aufbauleuchte 13,2 Watt / Converter 30 Watt Energieeffizienzklasse: A 2 Mittelwände 6 Glasfachböden 1 Schalter-Steckdosen-Element Türbreiten: 438 mm / 512 mm / 438 mm Optionales Zubehör: LED-Waschplatzbeleuchtung Sensor für Emotion-Beleuchtung	150	1400	700	**S 2 A**	**4 3 1 4**	**S 9**			
					P Z	1 0 6 3	1 2			
					P Z	1 0 2 0	1			

Bitte beachten Sie die Produktdetails zum Zubehör im separaten Register!

Programm 040 - Typenliste

Spiegelschränke
Serie B

Tiefenangabe entspricht der Korpustiefe		Tiefe in mm	Breite in mm	Höhe in mm	Artikelnummer	Anschlag		Aufpreis Hochglanz Korpus
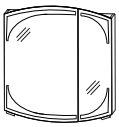 inkl. Griffblöcke	**Spiegelschrank** 2 Spiegeltüren auf Trägerplatte oben und unten gerundet LED-Beleuchtung 7,7 Watt / Converter 15 Watt Energieeffizienzklasse: A 1 Mittelwand 4 Glasfachböden 1 Schalter-Steckdosen-Element Türbreiten: 446 mm / 246 mm Optionales Zubehör: LED-Waschplatzbeleuchtung LED-Aufbauleuchte 600 mm	150	700	700	**S 2 A 4 3 7 L 3 9** P Z 1 0 6 3 6 0 P Z 1 0 7 7 5			
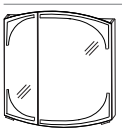 inkl. Griffblöcke	**Spiegelschrank** 2 Spiegeltüren auf Trägerplatte oben und unten gerundet LED-Beleuchtung 7,7 Watt / Converter 15 Watt Energieeffizienzklasse: A 1 Mittelwand 4 Glasfachböden 1 Schalter-Steckdosen-Element Türbreiten: 246 mm / 446 mm Optionales Zubehör: LED-Waschplatzbeleuchtung LED-Aufbauleuchte 600 mm	150	700	700	**S 2 A 4 3 7 R 3 9** P Z 1 0 6 3 6 0 P Z 1 0 7 7 5			
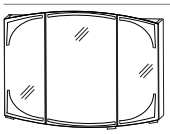 inkl. Griffblöcke	**Spiegelschrank** 3 Spiegeltüren auf Trägerplatte oben und unten gerundet LED-Beleuchtung 9,6 Watt / Converter 30 Watt Energieeffizienzklasse: A 2 Mittelwände 6 Glasfachböden 1 Schalter-Steckdosen-Element Türbreiten: 238 mm / 412 mm / 238 mm Optionales Zubehör: LED-Waschplatzbeleuchtung LED-Aufbauleuchte 600 mm	150	900	700	**S 2 A 4 3 9 0 3 9** P Z 1 0 6 3 9 0 P Z 1 0 7 7 5			
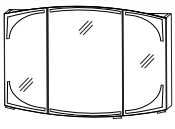 inkl. Griffblöcke	**Spiegelschrank** 3 Spiegeltüren auf Trägerplatte oben und unten gerundet LED-Beleuchtung 12,2 Watt / Converter 30 Watt Energieeffizienzklasse: A 2 Mittelwände 6 Glasfachböden 1 Schalter-Steckdosen-Element Türbreiten: 388 mm / 412 mm / 388 mm Optionales Zubehör: LED-Waschplatzbeleuchtung LED-Aufbauleuchte 900 mm	150	1200	700	**S 2 A 4 3 1 2 3 9** P Z 1 0 6 3 1 2 P Z 1 0 7 8 5			

Bitte beachten Sie die Produktdetails zum Zubehör im separaten Register!

Programm 040 - Typenliste

Tiefenangabe entspricht der Korpustiefe	Tiefe in mm	Breite in mm	Höhe in mm	Artikelnummer	Anschlag		Aufpreis Hochglanz Korpus
Spiegelschränke Serie B							
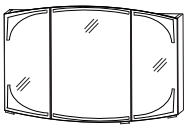 inkl. Griffblöcke **Spiegelschrank** 3 Spiegeltüren auf Trägerplatte oben und unten gerundet LED-Beleuchtung 14,4 Watt / Converter 30 Watt Energieeffizienzklasse: A 2 Mittelwände 6 Glasfachböden 1 Schalter-Steckdosen-Element Türbreiten: 438 mm / 512 mm / 438 mm	150	1400	700	**S 2 A 4 3 1 4 3 9**			
Optionales Zubehör: LED-Waschplatzbeleuchtung LED-Aufbauleuchte 900 mm				P Z 1 0 6 3 12 P Z 1 0 7 8 5			
Mineralguss - Möbelwaschtische							
 Mineralguss Waschtisch, 700 mm Farbton Weiß inkl. verdecktem Überlaufsystem in chrom	510	736	50	**S W M 6 2 7 0 1**			
Mineralguss Waschtisch, LED, 700 mm Beschreibung wie oben, jedoch LED-Beleuchtung 1 LED-Converter 12 V, 15 Watt Energieeffizienzklasse: A integrierter Sensorschalter kombinierbar mit WUA 3570 1M, WUA 3570 7M Optionales Zubehör: Bewegungssensor für LED-Beleuchtung	510	736	50	**S W M 6 2 7 0 B 1** P Z 1 1 4 1			
 Mineralguss Waschtisch, 900 mm Farbton Weiß inkl. verdecktem Überlaufsystem in chrom	524	936	50	**S W M 6 2 9 0 1**			
Mineralguss Waschtisch, LED, 900 mm Beschreibung wie oben, jedoch LED-Beleuchtung 1 LED-Converter 12 V, 15 Watt Energieeffizienzklasse: A integrierter Sensorschalter kombinierbar mit WUA 3590 1M, WUA 3590 7M Optionales Zubehör: Bewegungssensor für LED-Beleuchtung	524	936	50	**S W M 6 2 9 0 B 1** P Z 1 1 4 1			

Bitte beachten Sie die Produktdetails zum Zubehör im separaten Register!

Programm 040 - Typenliste

Mineralguss - Möbelwaschtische

Tiefenangabe entspricht der Korpustiefe	Tiefe in mm	Breite in mm	Höhe in mm	Artikelnummer	Anschlag		Aufpreis Hochglanz Korpus
Mineralguss Waschtisch, 1200 mm Farbton Weiß inkl. verdecktem Überlaufsystem in chrom	497	1236	50	**SWM 6220 1**			
Mineralguss Waschtisch, LED, 1200 mm Beschreibung wie oben, jedoch LED-Beleuchtung 1 LED-Converter 12 V, 15 Watt Energieeffizienzklasse: A integrierter Sensorschalter kombinierbar mit WUA 3512 1M, WUA 3512 7M Optionales Zubehör: Bewegungssensor für LED-Beleuchtung	497	1236	50	**SWM 6220 B 1** PZ 1141			
Mineralguss Einzelwaschtisch,1400mm Farbton Weiß inkl. verdecktem Überlaufsystem in chrom	510	1436	50	**SWM 6240 1**			
Mineralguss Einzelwaschtisch, LED, 1400 mm Beschreibung wie oben, jedoch LED-Beleuchtung 1 LED-Converter 12 V, 15 Watt Energieeffizienzklasse: A integrierter Sensorschalter kombinierbar mit WUA 3514 1M, WUA 3514 7M Optionales Zubehör: Bewegungssensor für LED-Beleuchtung	510	1436	50	**SWM 6240 B 1** PZ 1141			
Mineralguss Doppelwaschtisch,1400mm Farbton Weiß inkl. 2 verdeckten Überlaufsystemen in chrom	560	1436	50	**SWM 624D 1**			
Mineralguss Doppelwaschtisch, LED, 1400 mm Beschreibung wie oben, jedoch LED-Beleuchtung 1 LED-Converter 12 V, 15 Watt Energieeffizienzklasse: A integrierter Sensorschalter kombinierbar mit WUA 3514 3M, WUA 3514 6M Optionales Zubehör: Bewegungssensor für LED-Beleuchtung	560	1436	50	**SWM 624D B 1** PZ 1141			

Bitte beachten Sie die Produktdetails zum Zubehör im separaten Register!

Programm 040 - Typenliste

evermite - Möbelwaschtische

Tiefenangabe entspricht der Korpustiefe	Tiefe in mm	Breite in mm	Höhe in mm	Artikelnummer	Anschlag		Aufpreis Hochglanz Korpus
evermite Waschtisch, 700 mm Farbton Weiß inkl. CLOU Ab- und Überlaufsystem	508	712	40	**SWM 8207 21**			
evermite Waschtisch, LED, 700 mm Beschreibung wie oben, jedoch LED-Beleuchtung 1 LED-Converter 12 V, 15 Watt Energieeffizienzklasse: A integrierter Sensorschalter kombinierbar mit WUA 3570 1M, WUA 3570 7M Optionales Zubehör: Bewegungssensor für LED-Beleuchtung	508	712	40	**SWM 8207 B1** PZ 1141			
evermite Waschtisch, 900 mm Farbton Weiß inkl. CLOU Ab- und Überlaufsystem	522	912	40	**SWM 8209 21**			
evermite Waschtisch, LED, 900 mm Beschreibung wie oben, jedoch LED-Beleuchtung 1 LED-Converter 12 V, 15 Watt Energieeffizienzklasse: A integrierter Sensorschalter kombinierbar mit WUA 3590 1M, WUA 3590 7M Optionales Zubehör: Bewegungssensor für LED-Beleuchtung	522	912	40	**SWM 8209 B1** PZ 1141			
evermite Waschtisch, 1200 mm Farbton Weiß inkl. CLOU Ab- und Überlaufsystem	495	1212	40	**SWM 8220 21**			
evermite Waschtisch, LED, 1200 mm Beschreibung wie oben, jedoch LED-Beleuchtung 1 LED-Converter 12 V, 15 Watt Energieeffizienzklasse: A integrierter Sensorschalter kombinierbar mit WUA 3512 1M, WUA 3512 7M Optionales Zubehör: Bewegungssensor für LED-Beleuchtung	495	1212	40	**SWM 8220 B1** PZ 1141			
evermite Einzelwaschtisch, 1400 mm Farbton Weiß inkl. CLOU Ab- und Überlaufsystem	508	1412	40	**SWM 8240 21**			
evermite Waschtisch, LED, 1400 mm Beschreibung wie oben, jedoch LED-Beleuchtung 1 LED-Converter 12 V, 15 Watt Energieeffizienzklasse: A integrierter Sensorschalter kombinierbar mit WUA 3514 1M, WUA 3514 7M Optionales Zubehör: Bewegungssensor für LED-Beleuchtung	508	1412	40	**SWM 8240 B1** PZ 1141			

Bitte beachten Sie die Produktdetails zum Zubehör im separaten Register!

Programm 040 - Typenliste

Tiefenangabe entspricht der Korpustiefe

evermite - Möbelwaschtische

	Tiefe in mm	Breite in mm	Höhe in mm	Artikelnummer	Anschlag		Aufpreis Hochglanz Korpus
evermite Doppelwaschtisch, 1400 mm							
Farbton Weiß inkl. 2 CLOU Ab- und Überlaufsysteme	562	1412	40	**SWM 824D21**			
evermite Doppelwaschtisch, LED, 1400 mm Beschreibung wie oben, jedoch LED-Beleuchtung 1 LED-Converter 12 V, 15 Watt Energieeffizienzklasse: A integrierter Sensorschalter	562	1412	40	**SWM 824DB1**			
kombinierbar mit WUA 3514 3M, WUA 3514 6M							
Optionales Zubehör: Bewegungssensor für LED-Beleuchtung				PZ 1141			

Glas - Möbelwaschtische

	Tiefe in mm	Breite in mm	Höhe in mm	Artikelnummer	Anschlag		Aufpreis Hochglanz Korpus
Glaswaschtisch, 700 mm							
Farbton Optiwhite	482	712	12	**WGM 807082**			
Farbton Quarzitgrau	482	712	12	**WGM 807083**			
kombinierbar mit WUA 3570 1M, WUA 3570 5M							
Optionales Zubehör: Neutralvernetzendes Silikon für Glaswaschtische				PZ 1235			
Glaswaschtisch, 900 mm							
Farbton Optiwhite	495	912	12	**WGM 809082**			
Farbton Quarzitgrau	495	912	12	**WGM 809083**			
kombinierbar mit WUA 3590 1M, WUA 3590 5M							
Optionales Zubehör: Neutralvernetzendes Silikon für Glaswaschtische				PZ 1235			
Glaswaschtisch, 1200 mm							
Farbton Optiwhite	468	1212	12	**WGM 812082**			
Farbton Quarzitgrau	468	1212	12	**WGM 812083**			
kombinierbar mit WUA 3512 1M, WUA 3512 5M							
Optionales Zubehör: Neutralvernetzendes Silikon für Glaswaschtische				PZ 1235			
Glaswaschtisch, 1400 mm							
Farbton Optiwhite	482	1412	12	**WGM 814082**			
Farbton Quarzitgrau	482	1412	12	**WGM 814083**			
kombinierbar mit WUA 3514 1M, WUA 3514 5M							
Optionales Zubehör: Neutralvernetzendes Silikon für Glaswaschtische				PZ 1235			

Bitte beachten Sie die Produktdetails zum Zubehör im separaten Register!

Programm 040 - Typenliste

Tiefenangabe entspricht der Korpustiefe

Waschtischunterschränke

		Tiefe in mm	Breite in mm	Höhe in mm	Artikelnummer	Anschlag		Aufpreis Hochglanz Korpus
	Waschtischunterschrank Frontblende 1 Metallauszug mit Einzugsdämpfung inkl. Reling 1 Raumsparsiphon seitliche Korpustiefe = 400 mm für Mineralguss- und Glaswaschtische	450	700	480	**WUA 3570 1M**			
	Waschtischunterschrank 1 Metallschubkasten mit Einzugsdämpfung 1 Metallauszug mit Einzugsdämpfung inkl. Reling 1 Raumsparsiphon seitliche Korpustiefe = 400 mm für Mineralgusswaschtische	450	700	480	**WUA 3570 7M**			
	Waschtischunterschrank 1 Metallschubkasten mit Einzugsdämpfung 1 Metallauszug mit Einzugsdämpfung inkl. Reling 1 Raumsparsiphon seitliche Korpustiefe = 400 mm für Glaswaschtische	450	700	480	**WUA 3570 5M**			
	Waschtischunterschrank Frontblende 1 Metallauszug mit Einzugsdämpfung inkl. Reling 1 Raumsparsiphon seitliche Korpustiefe = 400 mm für Mineralguss- und Glaswaschtische	463	900	480	**WUA 3590 1M**			
	Waschtischunterschrank 1 Metallschubkasten mit Einzugsdämpfung 1 Metallauszug mit Einzugsdämpfung inkl. Reling 1 Raumsparsiphon seitliche Korpustiefe = 400 mm für Mineralgusswaschtische	463	900	480	**WUA 3590 7M**			
	Waschtischunterschrank 1 Metallschubkasten mit Einzugsdämpfung 1 Metallauszug mit Einzugsdämpfung inkl. Reling 1 Raumsparsiphon seitliche Korpustiefe = 400 mm für Glaswaschtische	463	900	480	**WUA 3590 5M**			
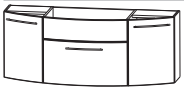	**Waschtischunterschrank** Frontblende 2 Türen je 1 Glasfachboden 1 Metallauszug mit Einzugsdämpfung und Reling 1 Raumsparsiphon seitliche Korpustiefe = 280 mm für Mineralguss- und Glaswaschtische	455	1200	480	**WUA 3512 1M**			

Programm 040 - Typenliste

Waschtischunterschränke

Tiefenangabe entspricht der Korpustiefe	Tiefe in mm	Breite in mm	Höhe in mm	Artikelnummer	Anschlag		Aufpreis Hochglanz Korpus
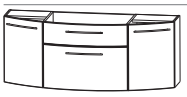 **Waschtischunterschrank** 1 Metallschubkasten mit Einzugsdämpfung 1 Metallauszug mit Einzugsdämpfung und Reling 2 Türen je 1 Glasfachboden 1 Raumsparsiphon seitliche Korpustiefe = 280 mm für Mineralgusswaschtische	455	1200	480	**WUA 3512 7M**			
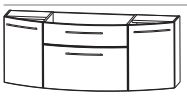 **Waschtischunterschrank** 1 Metallschubkasten mit Einzugsdämpfung 1 Metallauszug mit Einzugsdämpfung inkl. Reling 2 Türen je 1 Glasfachboden 1 Raumsparsiphon seitliche Korpustiefe = 280 mm für Glaswaschtische	455	1200	480	**WUA 3512 5M**			
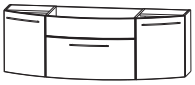 **Waschtischunterschrank** Frontblende 2 Türen je 1 Glasfachboden 1 Metallauszug mit Einzugsdämpfung und Reling 1 Raumsparsiphon seitliche Korpustiefe = 230 mm für Mineralguss- und Glaswaschtische	450	1400	480	**WUA 3514 1M**			
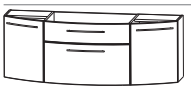 **Waschtischunterschrank** 1 Metallschubkasten mit Einzugsdämpfung 1 Metallauszug mit Einzugsdämpfung und Reling 2 Türen je 1 Glasfachboden 1 Raumsparsiphon seitliche Korpustiefe = 230 mm für Mineralgusswaschtische	450	1400	480	**WUA 3514 7M**			
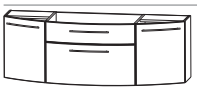 **Waschtischunterschrank** 1 Metallschubkasten mit Einzugsdämpfung 1 Metallauszug mit Einzugsdämpfung inkl. Reling 2 Türen je 1 Glasfachboden 1 Raumsparsiphon seitliche Korpustiefe = 230 mm für Glaswaschtische	450	1400	480	**WUA 3514 5M**			
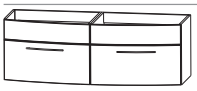 **Waschtischunterschrank** 2 Elemente 2 Frontblenden 2 Metallauszüge mit Einzugsdämpfung und Reling 2 Raumsparsiphons seitliche Korpustiefe = 400 mm für Mineralgusswaschtische für Doppelwaschtisch-Lösung	500	1400	480	**WUA 3514 3M**			

Programm 040 - Typenliste

Tiefenangabe entspricht der Korpustiefe

		Tiefe in mm	Breite in mm	Höhe in mm	Artikelnummer	Anschlag		Aufpreis Hochglanz Korpus
Waschtischunterschränke								
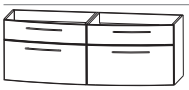	**Waschtischunterschrank** 2 Elemente 2 Metallauszüge mit Einzugsdämpfung 2 Metallauszüge mit Einzugsdämpfung und Reling 2 Raumsparsiphons seitliche Korpustiefe = 400 mm für Mineralgusswaschtische für Doppelwaschtisch-Lösung	500	1400	480	**W U A 3 5 1 4 6 M**			
Hochschränke								
	Hochschrank 1 Tür 2 Glasfachböden (o.) 2 Metallauszüge mit Einzugsdämpfung 1 Metallschubkasten mit Einzugsdämpfung 1 Abdeckplatte 330 mm tief	300 300	300 400	1628 1628	**H N A 0 9 3 A 7 M** **H N A 0 9 4 A 7 M**	L/R L/R		
	Hochschrank 2 Türen 2 Glasfachböden (o.) 2 Metallauszüge mit Einzugsdämpfung 1 Metallschubkasten mit Einzugsdämpfung 1 Abdeckplatte 330 mm tief	300	600	1628	**H N A 0 9 6 A 7 M**			
	Hochschrank 1 Alu Rahmentür 2 Glasfachböden (o.) 2 Metallauszüge mit Einzugsdämpfung 1 Metallschubkasten mit Einzugsdämpfung 1 Abdeckplatte 330 mm tief	300	300	1628	**H N A 0 9 3 B 7 M**	L/R		
	Hochschrank 2 Alu Rahmentüren 2 Glasfachböden (o.) 2 Metallauszüge mit Einzugsdämpfung 1 Metallschubkasten mit Einzugsdämpfung 1 Abdeckplatte 330 mm tief	300	600	1628	**H N A 0 9 6 B 7 M**			

Programm 040 - Typenliste

Hochschränke

Tiefenangabe entspricht der Korpustiefe	Tiefe in mm	Breite in mm	Höhe in mm	Artikelnummer	Anschlag		Aufpreis Hochglanz Korpus
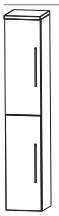 **Hochschrank** 2 Türen 2 Glasfachböden (o.) 2 Glasfachböden (u.) 1 Abdeckplatte 330 mm tief	300	300	1628	**H N A 0 3 3 A 7**	L/R		
	300	400	1628	**H N A 0 3 4 A 7**	L/R		
Maßvariabel: Bitte die Korpustiefe angeben. Ablageplatte wird der Schranktiefe angepasst.	150-300	300	1628	**H V A 0 3 3 0**	L/R		
	150-300	400	1628	**H V A 0 3 4 0**	L/R		
Hochschrank 4 Türen 2 Glasfachböden (o.) 2 Glasfachböden (u.) 1 Abdeckplatte 330 mm tief	300	600	1628	**H N A 0 3 6 A 7**			
Maßvariabel: Bitte die Korpustiefe angeben. Ablageplatte wird der Schranktiefe angepasst.	150-300	600	1628	**H V A 0 3 6 0**			
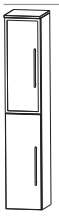 **Hochschrank** 1 Alu Rahmentür 1 Tür 2 Glasfachböden (o.) 2 Glasfachböden (u.) 1 Abdeckplatte 330 mm tief	300	300	1628	**H N A 0 3 3 B 7**	L/R		
Maßvariabel: Bitte die Korpustiefe angeben. Ablageplatte wird der Schranktiefe angepasst.	150-300	300	1628	**H V A 0 3 3 1**	L/R		
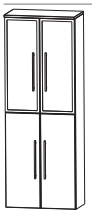 **Hochschrank** 2 Alu Rahmentüren 2 Türen 2 Glasfachböden (o.) 2 Glasfachböden (u.) 1 Abdeckplatte 330 mm tief	300	600	1628	**H N A 0 3 6 B 7**			
Maßvariabel: Bitte die Korpustiefe angeben. Ablageplatte wird der Schranktiefe angepasst.	150-300	600	1628	**H V A 0 3 6 1**			
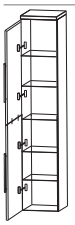 **Hochschrank als Besenschrank** 2 miteinander verlaschte Türen 5 Glasfachböden 1 Abdeckplatte 330 mm tief	300	300	1628	**H N A 0 3 3 A 7 1**	L/R		
	300	400	1628	**H N A 0 3 4 A 7 1**	L/R		

Programm 040 - Typenliste

Hochschränke

Tiefenangabe entspricht der Korpustiefe	Tiefe in mm	Breite in mm	Höhe in mm	Artikelnummer	Anschlag		Aufpreis Hochglanz Korpus
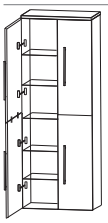 **Hochschrank als Besenschrank** 2 miteinander verlaschte Türen links 2 miteinander verlaschte Türen rechts 5 Glasfachböden 1 Abdeckplatte 330 mm tief	300	600	1628	**H N A 0 3 6 A 7 1**			
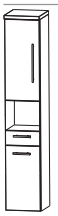 **Hochschrank** 1 Tür 1 Glasfachboden (o.) 1 offenes Fach 1 Metallschubkasten mit Einzugsdämpfung 1 Tür 1 Glasfachboden (u.) 1 Abdeckplatte 330 mm tief	300 300	300 400	1628 1628	**H N A 0 2 3 A 7 1** **H N A 0 2 4 A 7 1**	L/R L/R		
Hochschrank 2 Türen 1 Glasfachboden (o.) 1 offenes Fach 1 Metallschubkasten mit Einzugsdämpfung 2 Türen 1 Glasfachboden (u.) 1 Abdeckplatte 330 mm tief	300	600	1628	**H N A 0 2 6 A 7 1**			
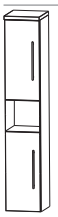 **Hochschrank** 1 Tür 1 Glasfachboden (o.) 1 offenes Fach 1 Tür 1 Glasfachboden (u.) 1 Abdeckplatte 330 mm tief	300 300	300 400	1628 1628	**H N A 0 2 3 A 7 2** **H N A 0 2 4 A 7 2**	L/R L/R		
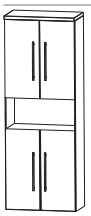 **Hochschrank** 2 Türen 1 Glasfachboden (o.) 1 offenes Fach 2 Türen 1 Glasfachboden (u.) 1 Abdeckplatte 330 mm tief	300	600	1628	**H N A 0 2 6 A 7 2**			
Hochschrank 1 Tür 1 Glasfachboden (o.) 2 Metallschubkästen mit Einzugsdämpfung 1 Tür 1 Glasfachboden (u.) 1 Abdeckplatte 330 mm tief	300 300	300 400	1628 1628	**H N A 0 4 3 A 7 1** **H N A 0 4 4 A 7 1**	L/R L/R		

Programm 040 - Typenliste

Hochschränke

Tiefenangabe entspricht der Korpustiefe	Tiefe in mm	Breite in mm	Höhe in mm	Artikelnummer	Anschlag		Aufpreis Hochglanz Korpus
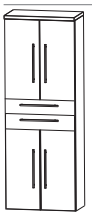 **Hochschrank** 2 Türen 1 Glasfachboden (o.) 2 Metallschubkästen mit Einzugsdämpfung 2 Türen 1 Glasfachboden (u.) 1 Abdeckplatte 330 mm tief	300	600	1628	**H N A 0 4 6 A 7 1**			
Hochschrank 1 Tür 2 Glasfachböden (o.) 1 Metallschubkasten mit Einzugsdämpfung 1 Tür 1 Glasfachboden (u.) 1 Abdeckplatte 330 mm tief	300 300	300 400	1628 1628	**H N A 0 5 3 A 7 M** **H N A 0 5 4 A 7 M**	L/R L/R		
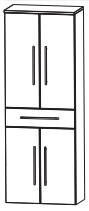 **Hochschrank** 2 Türen 2 Glasfachböden (o.) 1 Metallschubkasten mit Einzugsdämpfung 2 Türen 1 Glasfachboden (u.) 1 Abdeckplatte 330 mm tief	300	600	1628	**H N A 0 5 6 A 7 M**			
Hochschrank 1 Alu Rahmentür 2 Glasfachböden (o.) 1 Metallschubkasten mit Einzugsdämpfung 1 Tür 1 Glasfachboden (u.) 1 Abdeckplatte 330 mm tief	300	300	1628	**H N A 0 5 3 B 7 M**	L/R		
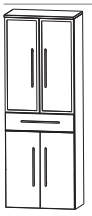 **Hochschrank** 2 Alu Rahmentüren 2 Glasfachböden (o.) 1 Metallschubkasten mit Einzugsdämpfung 2 Türen 1 Glasfachboden (u.) 1 Abdeckplatte 330 mm tief	300	600	1628	**H N A 0 5 6 B 7 M**			
Hochschrank mit Wäschekippe 1 Tür 2 Glasfachböden 1 Metallschubkasten mit Einzugsdämpfung 1 Wäschekippe mit Drahtkorb 1 Abdeckplatte 330 mm tief Volumen Wäschekippe: 25 Liter Volumen Wäschekippe: 35 Liter	 300 300	 300 400	 1628 1628	 **H N A 0 5 3 A 7 W** **H N A 0 5 4 A 7 W**	 L/R L/R		

Programm 040 - Typenliste

Hochschränke

Tiefenangabe entspricht der Korpustiefe	Tiefe in mm	Breite in mm	Höhe in mm	Artikelnummer	Anschlag		Aufpreis Hochglanz Korpus
Hochschrank mit Wäschekippe 2 Türen 2 Glasfachböden 1 Metallschubkasten mit Einzugsdämpfung 1 Wäschekippe mit Drahtkorb 1 Abdeckplatte 330 mm tief Volumen Wäschekippe: 55 Liter	300	600	1628	**H N A 0 5 6 A 7 W**			
Hochschrank mit Wäschekippe 1 Alu Rahmentür 2 Glasfachböden 1 Metallschubkasten mit Einzugsdämpfung 1 Wäschekippe mit Drahtkorb 1 Abdeckplatte 330 mm tief Volumen Wäschekippe: 25 Liter	300	300	1628	**H N A 0 5 3 B 7 W**	L/R		
Hochschrank mit Wäschekippe 2 Alu Rahmentüren 2 Glasfachböden 1 Metallschubkasten mit Einzugsdämpfung 1 Wäschekippe mit Drahtkorb 1 Abdeckplatte 330 mm tief Volumen Wäschekippe: 55 Liter	300	600	1628	**H N A 0 5 6 B 7 W**			
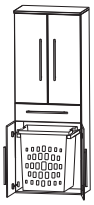 **Hochschrank mit Wäscheauszug** 2 Türen 2 Glasfachböden (o.) 1 Metallschubkasten mit Einzugsdämpfung 2 Türen 1 Wäscheauszug mit Kunststoffkorb 1 Abdeckplatte 330 mm tief Volumen Wäscheauszug: 40 Liter	300	600	1628	**H N A 0 5 6 A 1 W**			

Programm 040 - Typenliste

Tiefenangabe entspricht der Korpustiefe

Hochschrank-Regale

		Tiefe in mm	Breite in mm	Höhe in mm	Artikelnummer	Anschlag		Aufpreis Hochglanz Korpus
	Hochschrank-Regal mit offener Ablage in Korpusdekor	150	300	1600	**R G 1 0 3 0 0 1**			
	Hochschrank-Regal mit Spiegelfläche 4 Ablagefächer in Korpusdekor	150	300	1600	**R G 1 0 3 0 0 2**			
	Hochschrank-Regal 4 Funktionshaken 4 Ablagefächer in Korpusdekor	150	300	1600	**R G 1 0 3 0 0 3**			

Mittelschränke

	Mittelschrank 1 Tür 2 Glasfachböden (o.) 1 Metallauszug mit Einzugsdämpfung 1 Metallschubkasten mit Einzugsdämpfung 1 Abdeckplatte 330 mm tief	300 300	300 400	1308 1308	**M N A 8 8 3 A 7 M** **M N A 8 8 4 A 7 M**	L/R L/R		
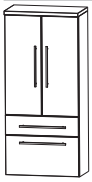	**Mittelschrank** 2 Türen 2 Glasfachböden (o.) 1 Metallauszug mit Einzugsdämpfung 1 Metallschubkasten mit Einzugsdämpfung 1 Abdeckplatte 330 mm tief	300	600	1308	**M N A 8 8 6 A 7 M**			
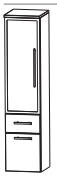	**Mittelschrank** 1 Alu Rahmentür 2 Glasfachböden (o.) 1 Metallauszug mit Einzugsdämpfung 1 Metallschubkasten mit Einzugsdämpfung 1 Abdeckplatte 330 mm tief	300	300	1308	**M N A 8 8 3 B 7 M**	L/R		

Programm 040 - Typenliste

Mittelschränke

Tiefenangabe entspricht der Korpustiefe	Tiefe in mm	Breite in mm	Höhe in mm	Artikelnummer	Anschlag		Aufpreis Hochglanz Korpus
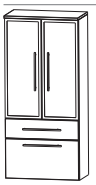 **Mittelschrank** 2 Alu Rahmentüren 2 Glasfachböden (o.) 1 Metallauszug mit Einzugsdämpfung 1 Metallschubkasten mit Einzugsdämpfung 1 Abdeckplatte 330 mm tief	300	600	1308	**M N A 8 8 6 B 7 M**			
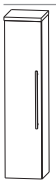 **Mittelschrank** 1 Tür 4 Glasfachböden 1 Abdeckplatte 330 mm tief	300	300	1308	**M N A 8 1 3 A 7**	L/R		
	300	400	1308	**M N A 8 1 4 A 7**	L/R		
Maßvariabel: Bitte die Korpustiefe angeben. Ablageplatte wird der Schranktiefe angepasst.	150-300	300	1308	**M V A 8 1 3 0**		L/R	
	150-300	400	1308	**M V A 8 1 4 0**		L/R	
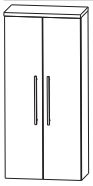 **Mittelschrank** 2 Türen 4 Glasfachböden 1 Abdeckplatte 330 mm tief	300	600	1308	**M N A 8 1 6 A 7**			
Maßvariabel: Bitte die Korpustiefe angeben. Ablageplatte wird der Schranktiefe angepasst.	150-300	600	1308	**M V A 8 1 6 0**			
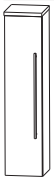 **Mittelschrank mit Innenschubkästen** 1 Tür 2 Metall-Innenschubkästen mit Einzugsdämpfung 1 Glasfachboden 1 Abdeckplatte 330 mm tief	300	300	1308	**M N A 8 4 3 A 7**	L/R		
	300	400	1308	**M N A 8 4 4 A 7**	L/R		
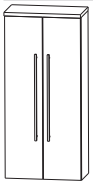 **Mittelschrank mit Innenschubkästen** 2 Türen 2 Metall-Innenschubkästen mit Einzugsdämpfung 1 Glasfachboden 1 Abdeckplatte 330 mm tief	300	600	1308	**M N A 8 4 6 A 7**			
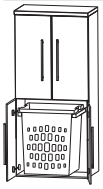 **Mittelschrank mit Wäscheauszug** 2 Türen 1 Glasfachboden (o.) 2 Türen 1 Wäscheauszug mit Kunststoffkorb Volumen Wäscheauszug: 40 Liter 1 Abdeckplatte 330 mm tief	300	600	1308	**M N A 8 3 6 A 1 W**			

Programm 040 - Typenliste

Highboards

Tiefenangabe entspricht der Korpustiefe	Tiefe in mm	Breite in mm	Höhe in mm	Artikelnummer	Anschlag		Aufpreis Hochglanz Korpus
Highboard 1 Tür 2 Glasfachböden 1 Abdeckplatte 330 mm tief	300	300	828	**H B A 5 1 3 A 7**	L/R		
	300	400	828	**H B A 5 1 4 A 7**	L/R		
Maßvariabel: Bitte die Korpustiefe angeben. Ablageplatte wird der Schranktiefe angepasst.	150-300	300	828	**H B V A 5 1 3**	L/R		
	150-300	400	828	**H B V A 5 1 4**	L/R		
Highboard 2 Türen 2 Glasfachböden 1 Abdeckplatte 330 mm tief	300	600	828	**H B A 5 1 6 A 7**			
Maßvariabel: Bitte die Korpustiefe angeben. Ablageplatte wird der Schranktiefe angepasst.	150-300	600	828	**H B V A 5 1 6**			
Highboard 1 Alu Rahmentür 2 Glasfachböden 1 Abdeckplatte 330 mm tief	300	300	828	**H B A 5 1 3 B 7**	L/R		
Maßvariabel: Bitte die Korpustiefe angeben. Ablageplatte wird der Schranktiefe angepasst.	150-300	300	828	**H B V A 5 1 3 1**	L/R		
Highboard 2 Alu Rahmentüren 2 Glasfachböden 1 Abdeckplatte 330 mm tief	300	600	828	**H B A 5 1 6 B 7**			
Maßvariabel: Bitte die Korpustiefe angeben. Ablageplatte wird der Schranktiefe angepasst.	150-300	600	828	**H B V A 5 1 6 1**			
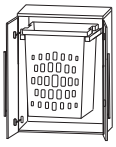 **Highboard mit Wäscheauszug** 2 Türen 1 Wäscheauszug mit Kunststoffkorb 1 Abdeckplatte 330 mm tief Volumen Wäscheauszug: 40 Liter	300	600	828	**H B A 5 1 6 A 1 W**			
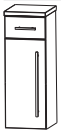 **Highboard** 1 Metallschubkasten mit Einzugsdämpfung 1 Tür 1 Glasfachboden 1 Abdeckplatte 330 mm tief	300	300	828	**H B A 5 5 3 A 7 M**	L/R		
	300	400	828	**H B A 5 5 4 A 7 M**	L/R		

Programm 040 - Typenliste

Highboards

Tiefenangabe entspricht der Korpustiefe	Tiefe in mm	Breite in mm	Höhe in mm	Artikelnummer	Anschlag		Aufpreis Hochglanz Korpus
Highboard 1 Metallschubkasten mit Einzugsdämpfung 2 Türen 1 Glasfachboden 1 Abdeckplatte 330 mm tief	300	600	828	**H B A 5 5 6 A 7 M**			
Highboard 1 Metallschubkasten mit Einzugsdämpfung 2 Metallauszüge mit Einzugsdämpfung 1 Abdeckplatte 330 mm tief	300 300	300 400	828 828	**H B A 5 6 3 A 7 M** **H B A 5 6 4 A 7 M**			
Highboard 1 Metallschubkasten mit Einzugsdämpfung 2 Metallauszüge mit Einzugsdämpfung 1 Abdeckplatte 330 mm tief	300	600	828	**H B A 5 6 6 A 7 M**			
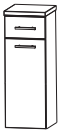 **Highboard mit Wäschekippe** 1 Metallschubkasten mit Einzugsdämpfung 1 Wäschekippe mit Drahtkorb 1 Abdeckplatte 330 mm tief Volumen Wäschekippe: 25 Liter Volumen Wäschekippe: 35 Liter	 300 300	 300 400	 828 828	 **H B A 5 5 3 A 7 W** **H B A 5 5 4 A 7 W**			
Highboard mit Wäschekippe 1 Metallschubkasten mit Einzugsdämpfung 1 Wäschekippe mit Drahtkorb 1 Abdeckplatte 330 mm tief Volumen Wäschekippe: 55 Liter	 300	 600	 828	 **H B A 5 5 6 A 7 W**			
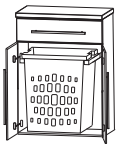 **Highboard mit Wäscheauszug** 1 Metallschubkasten mit Einzugsdämpfung 2 Türen 1 Wäscheauszug mit Kunststoffkorb 1 Abdeckplatte 325 mm tief Volumen Wäscheauszug: 40 Liter	 300	 600	 828	 **H B A 5 5 6 A 1 W**			

Programm 040 - Typenliste

Tiefenangabe entspricht der Korpustiefe

		Tiefe in mm	Breite in mm	Höhe in mm	Artikelnummer	Anschlag		Aufpreis Hochglanz Korpus
Oberschränke								
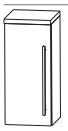	**Oberschrank** 1 Tür 1 Glasfachboden 1 Abdeckplatte 180 mm tief	150 150	300 400	668 668	**O G A 4 1 3 A 7** **O G A 4 1 4 A 7**	L/R L/R		
	Maßvariabel: Bitte die Korpustiefe angeben. Ablageplatte wird der Schranktiefe angepasst.	150-300 150-300	300 400	668 668	**O V A 4 1 3 0** **O V A 4 1 4 0**	L/R L/R		
	Oberschrank 2 Türen 1 Glasfachboden 1 Abdeckplatte 180 mm tief	150	600	668	**O G A 4 1 6 A 7**			
	Maßvariabel: Bitte die Korpustiefe angeben. Ablageplatte wird der Schranktiefe angepasst.	150-300	600	668	**O V A 4 1 6 0**			
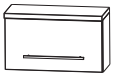	**Oberschrank** 1 Klapptür 1 Abdeckplatte 260 mm tief	230	600	348	**O M A 2 1 6 A 7 K**			
Unterschränke								
	Unterschrank 1 Metallschubkasten mit Einzugsdämpfung 1 Tür 1 Abdeckplatte 330 mm tief	300 300	300 400	508 508	**U N A 3 2 3 A 7 M** **U N A 3 2 4 A 7 M**	L/R L/R		
	Unterschrank 1 Metallschubkasten mit Einzugsdämpfung 2 Türen 1 Abdeckplatte 330 mm tief	300	600	508	**U N A 3 2 6 A 7 M**			
	Unterschrank 1 Metallschubkasten mit Einzugsdämpfung 1 Metallauszug mit Einzugsdämpfung 1 Abdeckplatte 330 mm tief	300 300	300 400	508 508	**U N A 3 4 3 A 7 M** **U N A 3 4 4 A 7 M**			
	Unterschrank 1 Metallschubkasten mit Einzugsdämpfung 1 Metallauszug mit Einzugsdämpfung 1 Abdeckplatte 330 mm tief	300	600	508	**U N A 3 4 6 A 7 M**			
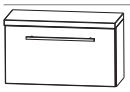	**Unterschrank** 1 Klapptür 1 Abdeckplatte 260 mm tief	230	600	348	**U M A 2 1 6 A 7 K**			

Programm 040 - Typenliste

Tiefenangabe entspricht der Korpustiefe		Tiefe in mm	Breite in mm	Höhe in mm	Artikelnummer	Anschlag		Aufpreis Hochglanz Korpus
Regale								
	Funktionsregal Ecken auf Gehrung geschnitten senkrechte oder waagerechte Montage möglich Bitte Farbvariante angeben: Nr. 501 weiß matt lackiert Nr. 547 schwarz matt lackiert	150	300	160	**R G L 1 1 3 0 0 1**			
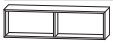	**Funktionsregal** Ecken auf Gehrung geschnitten senkrechte oder waagerechte Montage möglich Bitte Farbvariante angeben: Nr. 501 weiß matt lackiert Nr. 547 schwarz matt lackiert	150	600	160	**R G L 1 1 6 0 0 2**			
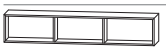	**Funktionsregal** Ecken auf Gehrung geschnitten senkrechte oder waagerechte Montage möglich Bitte Farbvariante angeben: Nr. 501 weiß matt lackiert Nr. 547 schwarz matt lackiert	150	900	160	**R G L 1 1 9 0 0 3**			
Wäscherolli								
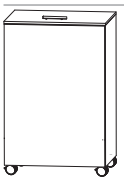	**Wäscherolli** 1 Klappdeckel, inkl. Dämpfung 1 herausnehmbarer Wäschesack, waschbar 4 Rollen (2 feststellbar) Farbvariante entspricht der Korpusfarbe Höhenangabe inkl. Rollen (100 mm)	470	470	756	**W R S 4 0 4 7**			
Sitzbänke								
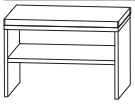	**Sitzbank** 1 Ablagefach 1 Sitzkissen aus Kunstleder in creme-weiß Farbvariante entspricht der Korpusfarbe	450	600	458	**S E T B A N K 6**			
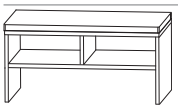	**Sitzbank** 2 Ablagefächer 1 Sitzkissen aus Kunstleder in creme-weiß Farbvariante entspricht der Korpusfarbe	450	900	458	**S E T B A N K 9**			

Programm 040 - Typenliste

Steckboarde

Tiefenangabe entspricht der Korpustiefe	Tiefe in mm	Breite in mm	Höhe in mm	Artikelnummer	Anschlag		Aufpreis Hochglanz Korpus
Steckboard							
Steckboard 300 mm, rundum mit ABS-Dickkante	150	300	28	**S B G 6 0 3 0**			
Steckboard 400 mm, rundum mit ABS-Dickkante	150	400	28	**S B G 6 0 4 0**			
Steckboard 600 mm, rundum mit ABS-Dickkante	150	600	28	**S B G 6 0 6 0**			
Steckboard 700 mm, rundum mit ABS-Dickkante	150	700	28	**S B G 6 0 7 0**			
Steckboard 900 mm, rundum mit ABS-Dickkante	150	900	28	**S B G 6 0 9 0**			
Steckboard 1200 mm, rundum mit ABS-Dickkante	150	1200	28	**S B G 6 0 1 2**			
Steckboard 1400 mm, rundum mit ABS-Dickkante	150	1400	28	**S B G 6 0 1 4**			

Zubehör

	Tiefe in mm	Breite in mm	Höhe in mm	Artikelnummer	Anschlag		Aufpreis Hochglanz Korpus
Handtuchhalter einarmig ausziehbar chrom zur Montage an der Wand	330-567	44	44	**P Z 1 1 3 7**	**1**		
Handtuchhalter zweiarmig ausziehbar chrom zur Montage an der Wand	322-562	87	47	**P Z 1 1 3 7**	**2**		
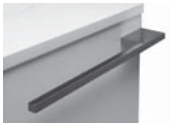 **Handtuchhalter** chrom nach vorne geöffnet zur Montage am Korpus Korpustiefe und -höhe beachten!	390	60		**P Z 1 1 2 4**	**1**		
Handtuchhalter chrom einarmig nach vorne geöffnet zur Montage am Korpus Korpustiefe und -höhe beachten!	390	55	30	**P Z 1 1 2 8**	**1 1**		
Handtuchhalter chrom zweiarmig nach vorne geöffnet zur Montage am Korpus Korpustiefe und -höhe beachten!	390	110	30	**P Z 1 1 2 8**	**1**		

Programm 040 - Typenliste

Zubehör

Tiefenangabe entspricht der Korpustiefe	Tiefe in mm	Breite in mm	Höhe in mm	Artikelnummer	Anschlag		Aufpreis Hochglanz Korpus
Auszugseinteilung inkl. Befestigungsstange							
2 Einteilungselemente - 300 mm Schrankbreite				PZ 1224 30			
3 Einteilungselemente - 400 mm Schrankbreite				PZ 1224 40			
4 Einteilungselemente - 600 mm Schrankbreite				PZ 1224 61			
4 Einteilungselemente - 700 mm Schrankbreite				PZ 1224 70			
4 Einteilungselemente - 900 mm Schrankbreite				PZ 1224 90			
LED-Aufbauleuchte Breite 600 mm 4,8 Watt Energieeffizienzklasse: A				PZ 1077 5			
LED-Aufbauleuchte Breite 900 mm 7,44 Watt Energieeffizienzklasse: A				PZ 1078 5			
Schubkastenset für Metallschubkästen							
für 30 cm breite Schränke				PZ 1225 30			
für 40 cm breite Schränke				PZ 1225 40			
Bestehend aus: - 1 alufarbiger Kunststoffeinsatz - 2 alufarbige Fachteiler, verstellbar							
Stauraumbox							
ohne Befestigungsstange	150	246	150	PZ 1236 E1			
Stauraumboxen inkl. Befestigungsstange							
2 Boxen für 600 mm Schrankbreite				PZ 1236 60			
2 Boxen für 700 mm Schrankbreite				PZ 1236 70			
2 Boxen für 900 mm Schrankbreite				PZ 1236 90			
Touch LED-Dimmer für die LED-Spiegelschränke und Aufsatzleuchten				PZ 1057			

Programm 040 - Planungsbeispiele

CLM-0170-2

1	Spiegelschrank, 700 mm	S 2 A 4 3 7 0 S 9	
1	Waschtischunterschrank	W U A 3 5 7 0 7 M	
1	Waschtisch, Mineralguss, weiß, 700 mm LED	S W M 6 2 7 0 B 1	
		Summe	
C L E 2 1 7 0 2	SWM 8207 B1 evermite	Summe	
		Aufpreis Hochglanz Korpus	

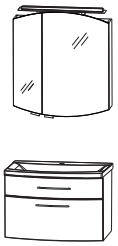

700 mm breit

CLM-0170-3

1	Spiegelschrank, 700 mm	S 2 A 4 3 7 R 3 9	
1	Waschtischunterschrank	W U A 3 5 7 0 7 M	
1	Waschtisch, Mineralguss, weiß, 700 mm LED	S W M 6 2 7 0 B 1	
		Summe	
C L E 2 1 7 0 3	SWM 8207 B1 evermite	Summe	
		Aufpreis Hochglanz Korpus	

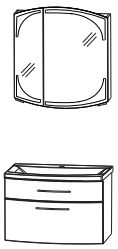

700 mm breit

CLM-0190-2

1	Spiegelschrank, 900 mm	S 2 A 4 3 9 0 S 9	
1	Waschtischunterschrank	W U A 3 5 9 0 7 M	
1	Waschtisch, Mineralguss, weiß, 900 mm LED	S W M 6 2 9 0 B 1	
		Summe	
C L E 2 1 9 0 2	SWM 8209 B1 evermite	Summe	
		Aufpreis Hochglanz Korpus	

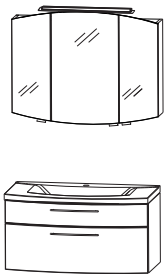

900 mm breit

CLM-0190-3

1	Spiegelschrank, 900 mm	S 2 A 4 3 9 0 3 9	
1	Waschtischunterschrank	W U A 3 5 9 0 7 M	
1	Waschtisch, Mineralguss, weiß, 900 mm LED	S W M 6 2 9 0 B 1	
		Summe	
C L E 2 1 9 0 3	SWM 8209 B1 evermite	Summe	
		Aufpreis Hochglanz Korpus	

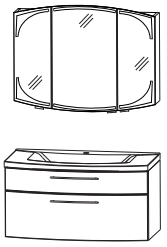

900 mm breit

Programm 040 - Planungsbeispiele

CLM-0112-2

1	Spiegelschrank, 1200 mm	S 2 A 4 3 1 2 S 9
1	Waschtischunterschrank	W U A 3 5 1 2 7 M
1	Waschtisch Mineralguss, weiß, 1200 mm LED	S W M 6 2 2 0 B 1

Summe

C L E 2 1 1 2 2 SWM 8220 B1 evermite Summe

Aufpreis Hochglanz Korpus

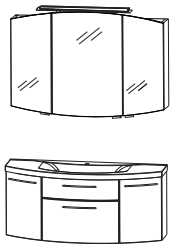

1200 mm breit

CLM-0112-3

1	Spiegelschrank 1200 mm	S 2 A 4 3 1 2 3 9
1	Waschtischunterschrank	W U A 3 5 1 2 7 M
1	Waschtisch Mineralguss, weiß, 1200 mm LED	S W M 6 2 2 0 B 1

Summe

C L E 2 1 1 2 3 SWM 8220 B1 evermite Summe

Aufpreis Hochglanz Korpus

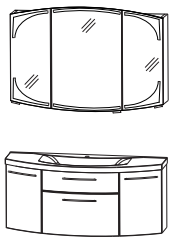

1200 mm breit

CLM-0114-2

1	Spiegelschrank, 1400 mm	S 2 A 4 3 1 4 S 9
1	Waschtischunterschrank	W U A 3 5 1 4 7 M
1	Waschtisch, Mineralguss, weiß, 1400 mm LED	S W M 6 2 4 0 B 1

Summe

C L E 2 1 1 4 2 SWM 8240 B1 evermite Summe

Aufpreis Hochglanz Korpus

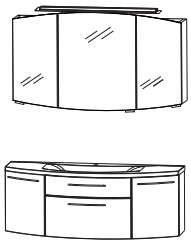

1400 mm breit

CLM-0114-3

1	Spiegelschrank, 1400 mm	S 2 A 4 3 1 4 3 9
1	Waschtischunterschrank	W U A 3 5 1 4 7 M
1	Waschtisch, Mineralguss, weiß, 1400 mm	S W M 6 2 4 0 B 1

Summe

C L E 2 1 1 4 3 SWM 8240 B1 evermite Summe

Aufpreis Hochglanz Korpus

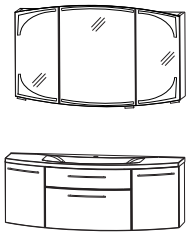

1400 mm breit

Programm 040 - Planungsbeispiele

CLM-0114-2D

1	Spiegelschrank, 1400 mm	S 2 A 4 3 1 4 S 9	
1	Waschtischunterschrank	W U A 3 5 1 4 6 M	
1	Waschtisch, Mineralguss, weiß, 1400 mm Doppelwaschtisch	S W M 6 2 4 D B 1	
		Summe	
C L E 2 1 1 4 2 D	SWM 824D B1 evermite	Summe	
		Aufpreis Hochglanz Korpus	

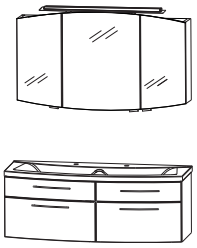

1400 mm breit

CLM-0114-3D

1	Spiegelschrank, 1400 mm	S 2 A 4 3 1 4 3 9	
1	Waschtischunterschrank	W U A 3 5 1 4 6 M	
1	Waschtisch, Mineralguss, weiß, 1400 mm Doppelwaschtisch	S W M 6 2 4 D B 1	
		Summe	
C L E 2 1 1 4 3 D	SWM 824D B1 evermite	Summe	
		Aufpreis Hochglanz Korpus	

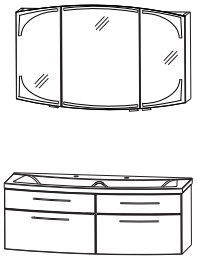

1400 mm breit

Programm 040 - Maßskizzen

SWM 8207

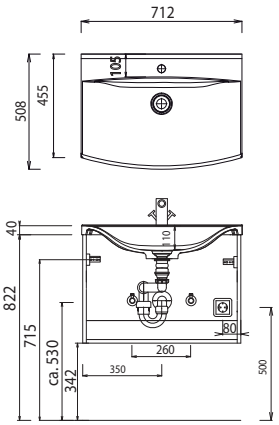

SWM 8209

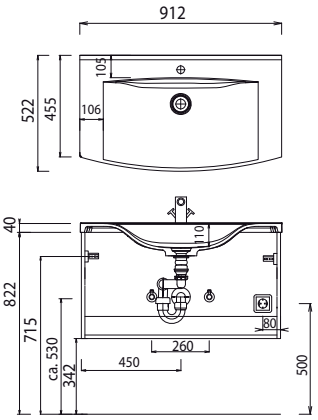

SWM 8220

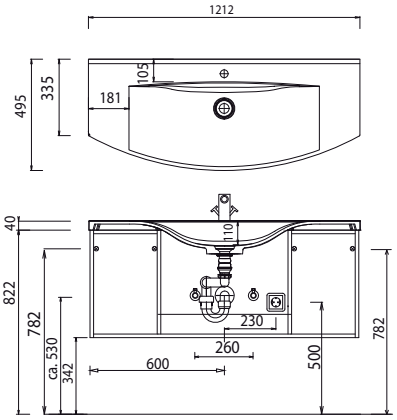

SWM 8240

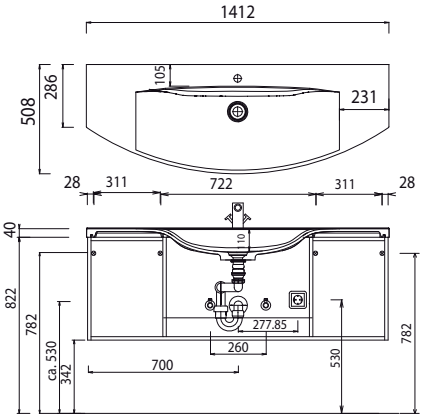

SWM 824D

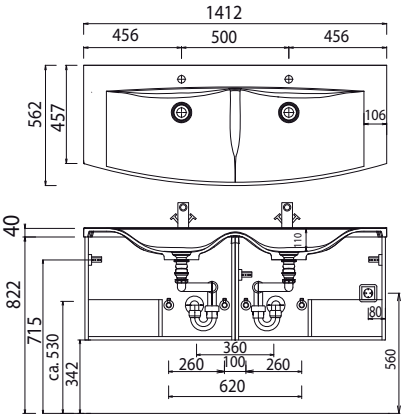

SWM 6270

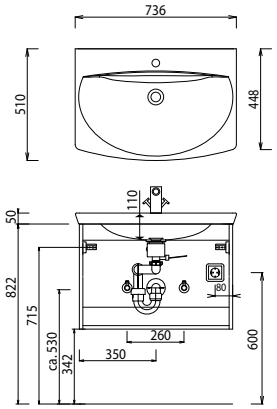

SWM 6290

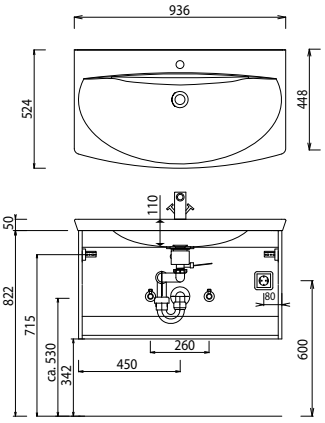

SWM 6220

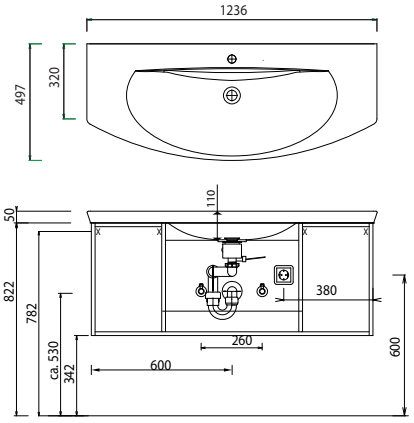

SWM 6240

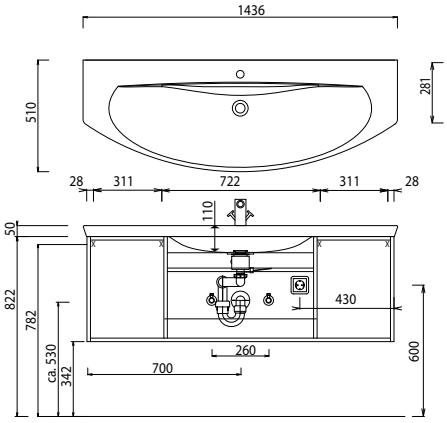

Bei Waschtischanlagen mit Befestigungsschrauben müssen die Maße zum Bohren vor Ort, nach dem Auflegen des Waschtisches auf den Unterschrank, angezeichnet werden.
Waschtische ohne Befestigungkonsolen werden mit Silikon an der Wand und auf den Möbelseiten befestigt!
Mineralguss:
Die Temperatur des Gebrauchswassers darf 55° C nicht überschreiten. Haarfärbemittel müssen bei Kontakt mit der Oberfläche sofort entfernt werden, um Fleckenbildung zu vermeiden.
Toleranzen:
Die Maßtoleranzen (+/- 5mm) und Ebenheitstoleranzen (DIN 18202)unterliegen den üblichen materialspezifischen Toleranzen für Bauwerkstoffe, anlehnend an die DIN 18202.

Programm 040 - Maßskizzen

SWM 624D

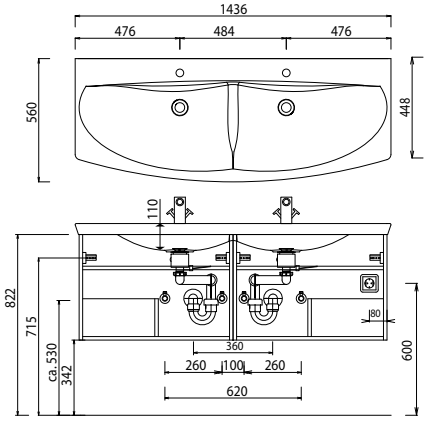

WGM 8070

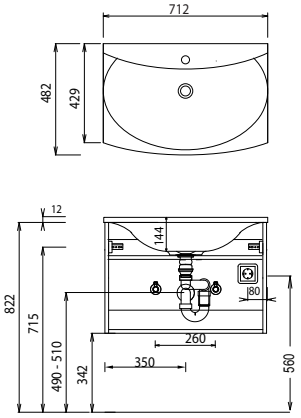

WGM 8090

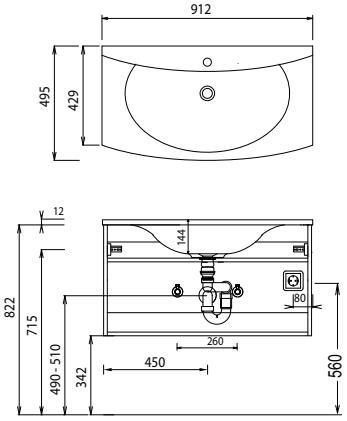

WGM 8120

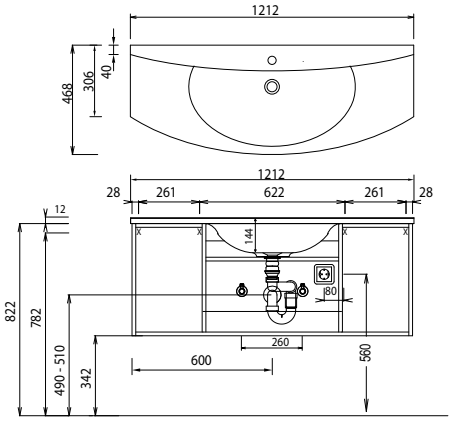

WGM 8140

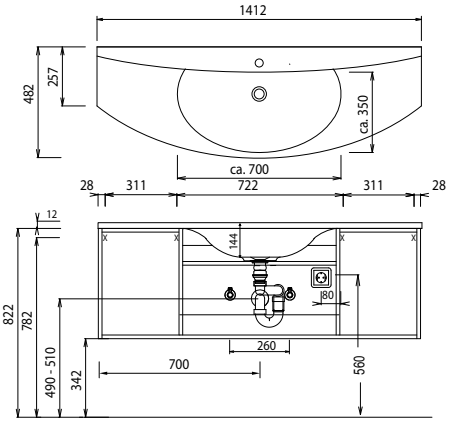

Elektroanschlüsse für Spiegelschränke

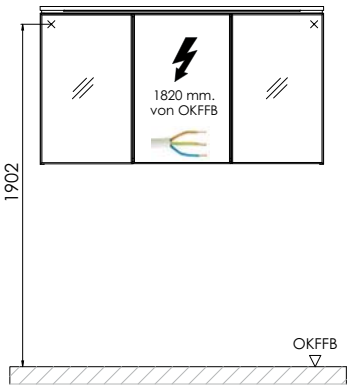

OKFFB=Oberkante Fertigfußboden

Bei Waschtischanlagen mit Befestigungsschrauben müssen die Maße zum Bohren vor Ort, nach dem Auflegen des Waschtisches auf den Unterschrank, angezeichnet werden.
Waschtische ohne Befestigungkonsolen werden mit Silikon an der Wand und auf den Möbelseiten befestigt!
Mineralguss:
Die Temperatur des Gebrauchswassers darf 55° C nicht überschreiten. Haarfärbemittel müssen bei Kontakt mit der Oberfläche sofort entfernt werden, um Fleckenbildung zu vermeiden.
Toleranzen:
Die Maßtoleranzen (+/- 5mm) und Ebenheitstoleranzen (DIN 18202)unterliegen den üblichen materialspezifischen Toleranzen für Bauwerkstoffe, anlehnend an die DIN 18202.